# REVIZNÍ KANALIZAČNÍ ŠACHTA RŠd8
# BETONOVÁ DN 1000 NA POTRUBÍ DN 200/250

## ŘEZ A - A'

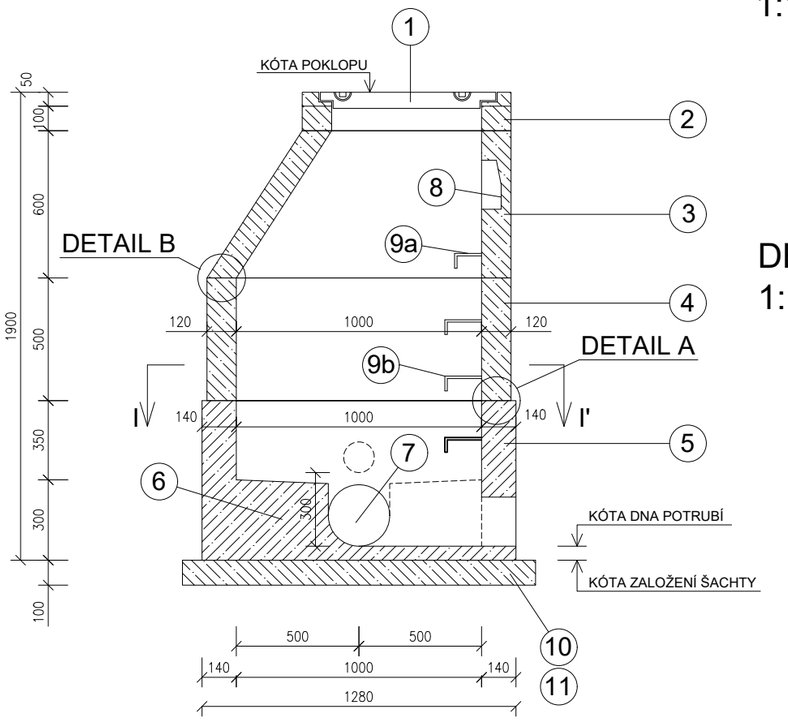


## DETAIL A
1:10

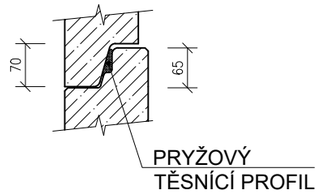


## DETAIL B
1:10

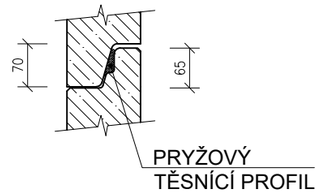


## ŘEZ I - I'

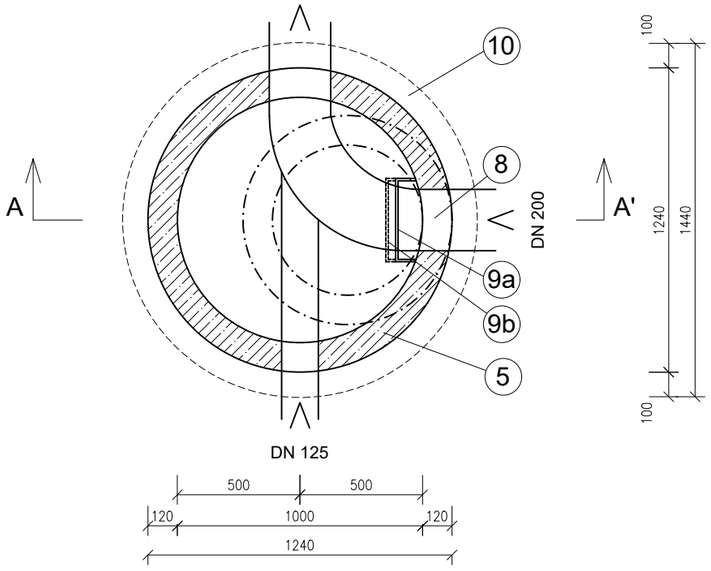


## LEGENDA MATERIÁLŮ

| OZN. | POPIS |
|---|---|
| 1 | POKLOP BETONOVÝ KRUHOVÝ Ø 600 mm, D400<br>BEZ ODVĚTRÁNÍ, ZATÍŽENÍ 40t |
| 2 | VYROVNÁVACÍ PRSTENEC + DOBETONOVÁNÍ<br>TBW - Q 600/40/120 |
| 3 | PŘECHODOVÁ SKRUŽ - ŠACHETNÍ KÓNUS<br>TBR - Q 1000/600/120 SLK |
| 4 | PŘÍMÁ SKRUŽ ŠACHETNÍ<br>TBS - Q 1000/500/120 |
| 5 | ŠACHETNÍ DNO STANDARD<br>TBZ - Q 1000/650, VÝVOD DN 250<br>PŘÍVOD DN 200-90°, PŘÍVOD DN 125-180° dh 300 mm |
| 6 | PODESTA<br>BETON C30/37 XD2, XA2 S ČEDIČOVÝM KAMENEM |
| 7 | ČEDIČOVÝ ŽLÁBEK 1/1 DN 250 |
| 8 | KAPSOVÉ STUPADLO DO ŠACHTY |
| 9a | OCELOVÉ STUPADLO S PE POVLAKEM - ZKRÁCENÉ<br>ZABUDOVANÉ DO SKRUŽÍ |
| 9b | OCELOVÉ STUPADLO S PE POVLAKEM,<br>ZABUDOVANÉ DO SKRUŽÍ |
| 10 | PODKLADNÍ BETON C12/15 |
| 11 | ŠTĚRKOPÍSKOVÝ PODSYP - ZŘÍDÍ SE JEN V PŘÍPADĚ<br>ZVODNĚNÍ DNA RÝHY |

## POZNÁMKY

- VZÁJEMNÁ OSOVÁ VZDÁLENOST STUPADEL JE 250 mm. ROZDÍL MEZI NÁSTUPNÍ ÚROVNÍ A NÁSTUPNÍM STUPADLEM NESMÍ BÝT VĚTŠÍ NEŽ 400 mm A MENŠÍ NEŽ 200 mm.
- POZORNOST VĚNOVAT ZATĚSNĚNÍ SPÁR, MEZI ŠACHETNÍMI SKRUŽEMI

ČTYŘSTĚN

±0,000 = 248,52 Bpv


Zodpovědný projektant :
**PROJEKT 315 s.r.o.**
V Zátiší 810/1
709 00 Ostrava - Mariánské hory
e-mail. kaplan@p315.cz
tel. 603 511 365

Generální projektant :
**ČTYŘSTĚN architekti v.o.s.**
Ing. arch. Tomáš Págo
Husova 355/13,
602 00 Brno
e-mail. pago@ctyrsten.cz
tel. 603 185 481

Hlavní inženýr projektu :
**Ing. Roman Koplík**
Brněnská 28,
664 51 Šlapanice
e-mail. rkoplik@centrum.cz
tel. 725 128 181

Zpracoval / kreslil :
Bc. Jakub Kaplan

Kontroloval :
Ing. František Kořistka


název stavby :
Novostavba dětského hospice Dům pro Julii

místo stavby :
k.ú. Sadová [611565]
č.parc. 27/1

objednatel :
Dům pro Julii, z. ú.
Ečerova 14, 635 00 Brno

Autorizace:

| | | | |
|---|---|---|---|
| stupeň PD | DPS - dokumentace pro provedení stavby | zakázka č. | --- |
| datum | 05/2021 | formátů A4 | 2xA4 |
| část projektové dokumentace : D - DOKUMENTACE STAVEBNÍHO OBJEKTU | | měřítko | 1:25 |
| stavební objekt : SO 05 - PŘÍPOJKA VODY A KANALIZACE | | výkres č. D.5.3.06 | paré č. |
| název výkresu : KANALIZACE DEŠŤOVÁ - DETAIL REVIZNÍ ŠACHTY - RŠd8 | | | |